848 - Supercomfort

Codice: 153437-00

848 Supercomfort

INFORMAZIONI GENERALI

Articolo	848 - Supercomfort
Codice	153437-00

DIMENSIONI E PESO

Lunghezza (mm)	1260 mm
Larghezza (mm)	115 mm
Altezza (mm)	95 mm
Peso (Kg)	3.6 kg

INSTALLAZIONE

Dimensioni di incasso Lunghezza (mm)	1270 mm
Dimensioni di incasso Larghezza (mm)	105 mm

CARATTERISTICHE ELETTRICHE E CONTROLLI

Tipo di tensione	AC
Tensione Min (V)	220 V
Tensione Max (V)	240 V
Frequenza Min (Hz)	50 Hz
Frequenza Max (Hz)	60 Hz
Frequenza (Hz)	50 Hz
Sigla cablaggio	CLD
Fattore di potenza	≥0.9
Classe di isolamento	Classe I
Controllo e Regolazione	Nessuno

Contattare il Centro di consulenza e progettazione per qualsiasi informazione illuminotecnica. Il flusso luminoso uscente riportato indica il flusso luminoso dell'apparecchio con una tolleranza di ±10% rispetto al valore indicato. La potenza assorbita totale non supera il 10% del valore indicato. Le informazioni illuminotecniche possono essere soggette a variazioni e miglioramenti a causa della velocità della loro evoluzione tecnologica. Thursday, September 19, 2024

848 - Supercomfort

Codice: 153437-00

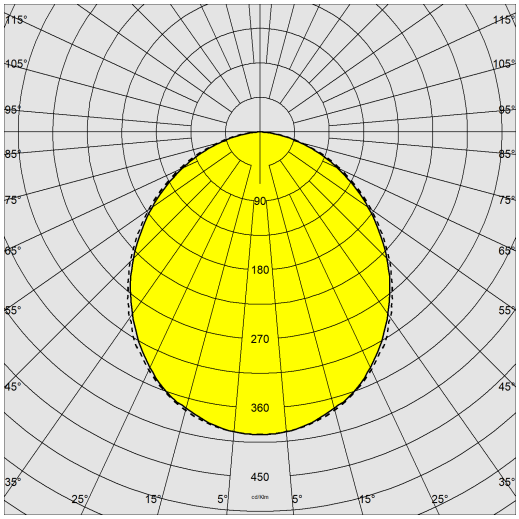

DATI FOTOMETRICI

Sorgente luminosa	LED
CRI	≥80
Flusso luminoso (uscente) (lm)	4855 lm
Potenza assorbita (totale) (W)	48 W
CCT	4000 K
Efficienza luminosa (lm/W)	101 lm/W
Low Flicker	apparecchio con Flicker molto contenuto: luce uniforme per una maggior sicurezza visiva.
Mantenimento del flusso luminoso LED	50000 hr, L 80, B 20

CARATTERISTICHE MECCANICHE

Resistenza meccanica agli urti (IK)	IK07
IP	20

Contattare il Centro di consulenza e progettazione per qualsiasi informazione illuminotecnica. Il flusso luminoso uscente riportato indica il flusso luminoso dell'apparecchio con una tolleranza di ±10% rispetto al valore indicato. La potenza assorbita totale non supera il 10% del valore indicato. Le informazioni illuminotecniche possono essere soggette a variazioni e miglioramenti a causa della velocità della loro evoluzione tecnologica. Thursday, September 19, 2024

848 - Supercomfort

Codice: 153437-00

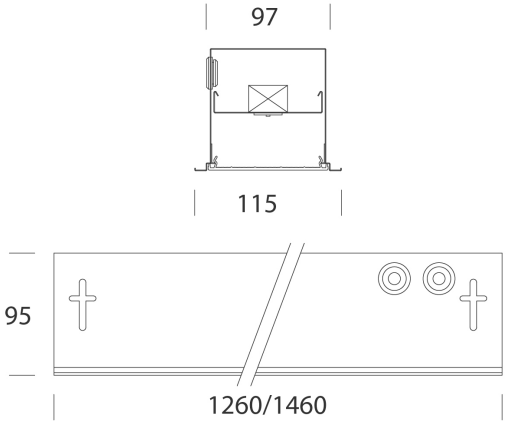

DOWNLOAD

MONTAGGI

IstruzioniMontaggio 848 08-21.pdf

DISEGNI

DisegnoTecnico 848n.dxf

MATERIALI E COLORI

Corpo	in lamiera di acciaio.
Diffusore	in policarbonato infrangibile ed autoestinguente V2, stabilizzato ai raggi UV.
Verniciatura	a polvere poliestere, stabilizzata ai raggi UV, antingiallimento, previo trattamento di fosfatazione.
Colore	Bianco
Equipaggiamento	forniti senza staffe per il montaggio in appoggio sui traversini. Nell'eventuale installazione non in appoggio utilizzare le staffe acc. 898/899.

NORME E CONFORMITÀ

Classe sicurezza fotobio-logica	RG0
Marcature e test	CE
Norme di riferimento	EN60598-1. Hanno grado di protezione secondo la norma EN60529.
Etichetta Energetica	C

DOTAZIONI

A richiesta	collegamento loop-in, max 1,5mmq.

GARANZIA

Garanzia post-vendita	5 yr

Contattare il Centro di consulenza e progettazione per qualsiasi informazione illuminotecnica. Il flusso luminoso uscente riportato indica il flusso luminoso dell'apparecchio con una tolleranza di ±10% rispetto al valore indicato. La potenza assorbita totale non supera il 10% del valore indicato. Le informazioni illuminotecniche possono essere soggette a variazioni e miglioramenti a causa della velocità della loro evoluzione tecnologica. Thursday, September 19, 2024

848 - Supercomfort

Codice: 153437-00

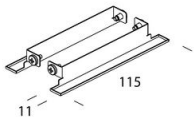

224 Testatina terminale

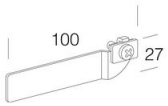

898 Staffa frontale

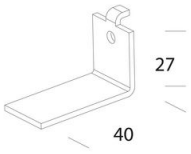

899 Staffa

Contattare il Centro di consulenza e progettazione per qualsiasi informazione illuminotecnica. Il flusso luminoso uscente riportato indica il flusso luminoso dell'apparecchio con una tolleranza di ±10% rispetto al valore indicato. La potenza assorbita totale non supera il 10% del valore indicato. Le informazioni illuminotecniche possono essere soggette a variazioni e miglioramenti a causa della velocità della loro evoluzione tecnologica. Thursday, September 19, 2024