430 - Cometa - CCT / POWER / BEAM ANGLE SWITCH

Codice: 215622-00





CCT / POWER / BEAM ANGLE SWITCH - apparecchio di illuminazione LED caratterizzato dal design semplice e di facile installazione. Dotato di switch integrati per la selezione del fascio luminoso, offrono inoltre la possibilità di scegliere tra tre temperature colore (3000K, 4000K, 5000K) in tre tagli di potenza (8W, 15W, 25W), adattandosi a diverse esigenze applicative. Il sensore crepuscolare integrato ne rende l'utilizzo ideale per ambienti residenziali, garantendo efficienza energetica e comfort visivo.

INFORMAZIONI GENERALI

Articolo	430 - Cometa - CCT / POWER / BEAM ANGLE SWITCH
Codice	215622-00

DIMENSIONI E PESO

Lunghezza (mm)	78 mm
Larghezza (mm)	154 mm
Altezza (mm)	228 mm
Peso (Kg)	0.8 kg

CARATTERISTICHE ELETTRICHE E CONTROLLI

Tipo di tensione	AC
Tensione Min (V)	220 V
Tensione Max (V)	240 V
Frequenza Min (Hz)	50 Hz
Frequenza Max (Hz)	60 Hz
Frequenza (Hz)	50 Hz
Sigla cablaggio	CLD
Fattore di potenza	≥0.9
Classe di isolamento	Classe I
Controllo e Regolazione	Sì (Integrato)
Funzioni Integrate	CCT regolabile, Impostazioni flusso/potenza con Dip Switch

Contattare il Centro di consulenza e progettazione per qualsiasi informazione illuminotecnica. Il flusso luminoso uscente riportato indica il flusso luminoso dell'apparecchio con una tolleranza di ±10% rispetto al valore indicato. La potenza assorbita totale non supera il 10% del valore indicato. Le informazioni illuminotecniche possono essere soggette a variazioni e miglioramenti a causa della velocità della loro evoluzione tecnologica. domenica 4 ottobre 2026

430 - Cometa - CCT / POWER / BEAM ANGLE SWITCH

Codice: 215622-00

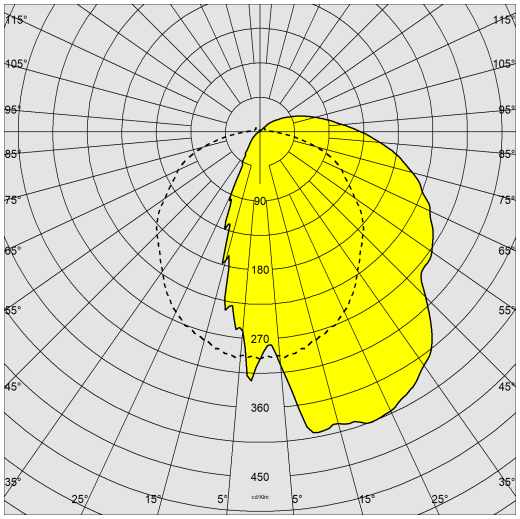

DATI FOTOMETRICI

Sorgente luminosa	LED
CRI	80
Flusso luminoso (uscente) (lm)	2100 lm
Potenza assorbita (totale) (W)	15 W
CCT	4000 K
Efficienza luminosa (lm/W)	140 lm/W
Mantenimento del flusso luminoso LED	50000 hr, L 90, B 10

CARATTERISTICHE MECCANICHE

Resistenza meccanica agli urti (IK)	IK08
IP	65

Contattare il Centro di consulenza e progettazione per qualsiasi informazione illuminotecnica. Il flusso luminoso uscente riportato indica il flusso luminoso dell'apparecchio con una tolleranza di ±10% rispetto al valore indicato. La potenza assorbita totale non supera il 10% del valore indicato. Le informazioni illuminotecniche possono essere soggette a variazioni e miglioramenti a causa della velocità della loro evoluzione tecnologica. domenica 4 ottobre 2026

430 - Cometa - CCT / POWER / BEAM ANGLE SWITCH

Codice: 215622-00

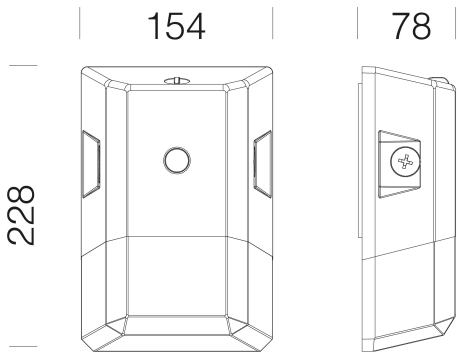

DOWNLOAD

MONTAGGI

IstruzioniMontaggio 430-1270 03-26.pdf

DISEGNI

DisegnoTecnico 430 26.dxf

MATERIALI E COLORI

Corpo	materiale termoplastico infrangibile, stabilizzato ai raggi UV.
Diffusore	in policarbonato satinato internamente antiabbagliamento, infrangibile ed autoestinguente V2, stabilizzato ai raggi UV.
Colore	Bianco
Equipaggiamento	completo di piastra per il fissaggio.

EMERGENZA

Tipo di alimentazione per emergenza	Non presente

NORME E CONFORMITÀ

Classe sicurezza fotobio-logica	RG0
Marcature e test	CE
Norme di riferimento	EN60598-1. Hanno grado di protezione secondo la norma EN60529
Etichetta Energetica	D

GARANZIA

Garanzia post-vendita	3 yr

Contattare il Centro di consulenza e progettazione per qualsiasi informazione illuminotecnica. Il flusso luminoso uscente riportato indica il flusso luminoso dell'apparecchio con una tolleranza di ±10% rispetto al valore indicato. La potenza assorbita totale non supera il 10% del valore indicato. Le informazioni illuminotecniche possono essere soggette a variazioni e miglioramenti a causa della velocità della loro evoluzione tecnologica. domenica 4 ottobre 2026

430 - Cometa - CCT / POWER / BEAM ANGLE SWITCH

Code	Wtot	K	Lumen	CRI
215620-00	8W	3000K	1065lm	CRI 80
215620-00	8W	4000K	1120lm	CRI 80
215620-00	8W	5000K	1120lm	CRI 80
215620-00	15W	3000K	1995lm	CRI 80
215620-00	15W	4000K	2100lm	CRI 80
215620-00	15W	5000K	2100lm	CRI 80
215620-00	25W	3000K	3325lm	CRI 80
215620-00	25W	4000K	3500lm	CRI 80
215620-00	25W	5000K	3500lm	CRI 80
215622-00	8W	3000K	1065lm	CRI 80
215622-00	8W	4000K	1120lm	CRI 80
215622-00	8W	5000K	1120lm	CRI 80
215622-00	15W	3000K	1995lm	CRI 80
215622-00	15W	4000K	2100lm	CRI 80
215622-00	15W	5000K	2100lm	CRI 80
215622-00	25W	3000K	3325lm	CRI 80
215622-00	25W	4000K	3500lm	CRI 80
215622-00	25W	5000K	3500lm	CRI 80
215623-00	8W	3000K	1065lm	CRI 80
215623-00	8W	4000K	1120lm	CRI 80
215623-00	8W	5000K	1120lm	CRI 80
215623-00	15W	3000K	1995lm	CRI 80
215623-00	15W	4000K	2100lm	CRI 80
215623-00	15W	5000K	2100lm	CRI 80
215623-00	25W	3000K	3325lm	CRI 80
215623-00	25W	4000K	3500lm	CRI 80
215623-00	25W	5000K	3500lm	CRI 80

Contattare il Centro di consulenza e progettazione per qualsiasi informazione illuminotecnica. Il flusso luminoso uscente riportato indica il flusso luminoso dell'apparecchio con una tolleranza di ±10% rispetto al valore indicato. La potenza assorbita totale non supera il 10% del valore indicato. Le informazioni illuminotecniche possono essere soggette a variazioni e miglioramenti a causa della velocità della loro evoluzione tecnologica. domenica 4 ottobre 2026