1264 - Vega LED

Codice: 420665-00

L'applique Vega, storico prodotto di Disano, unisce all'ottima qualità dei materiale e al design particolare anche la tecnologia a Led, che garantiscono risparmio energetico e e lunga durata di vita. La aprticolare forma del corpo consente installazioni semplici e funzionali. La possibilità di versione con sensore di presenza, è una scelta funzionale con garanzia di lunga durata di vita.

INFORMAZIONI GENERALI

Articolo	1264 - Vega LED
Codice	420665-00

DIMENSIONI E PESO

Lunghezza (mm)	300 mm
Larghezza (mm)	225 mm
Altezza (mm)	142 mm
Peso (Kg)	1.500 kg

CARATTERISTICHE ELETTRICHE E CONTROLLI

Tipo di tensione	AC
Tensione Min (V)	220 V
Tensione Max (V)	240 V
Frequenza Min (Hz)	50 Hz
Frequenza Max (Hz)	60 Hz
Frequenza (Hz)	50 Hz
Sigla cablaggio	CLD
Fattore di potenza	≥0.9
Classe di isolamento	Classe I
Controllo e Regolazione	Nessuno

Contattare il Centro di consulenza e progettazione per qualsiasi informazione illuminotecnica. Il flusso luminoso uscente riportato indica il flusso luminoso dell'apparecchio con una tolleranza di ±10% rispetto al valore indicato. La potenza assorbita totale non supera il 10% del valore indicato. Le informazioni illuminotecniche possono essere soggette a variazioni e miglioramenti a causa della velocità della loro evoluzione tecnologica. Saturday, August 10, 2024

1264 - Vega LED

Codice: 420665-00

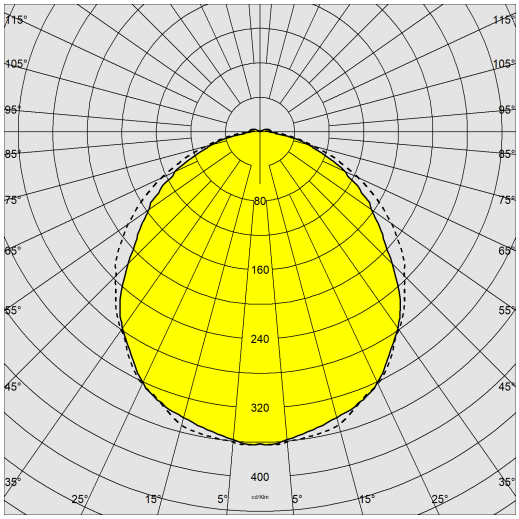

DATI FOTOMETRICI

Sorgente luminosa	LED
CRI	70
Flusso luminoso (uscente) (lm)	1760 lm
Potenza assorbita (totale) (W)	12 W
CCT	4000 K
Efficienza luminosa (lm/W)	147 lm/W
Mantenimento del flusso luminoso LED	50000 hr, L 70, B 50

CARATTERISTICHE MECCANICHE

Resistenza meccanica agli urti (IK)	IK08
IP	65

Contattare il Centro di consulenza e progettazione per qualsiasi informazione illuminotecnica. Il flusso luminoso uscente riportato indica il flusso luminoso dell'apparecchio con una tolleranza di ±10% rispetto al valore indicato. La potenza assorbita totale non supera il 10% del valore indicato. Le informazioni illuminotecniche possono essere soggette a variazioni e miglioramenti a causa della velocità della loro evoluzione tecnologica. Saturday, August 10, 2024

1264 - Vega LED

Codice: 420665-00

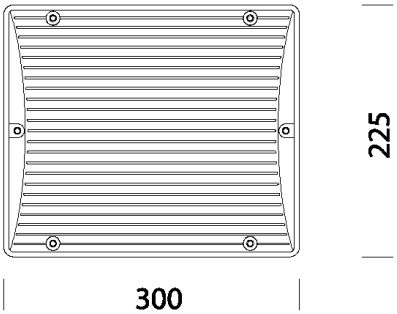

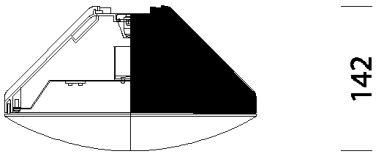

DOWNLOAD

MONTAGGI

IstruzioniMontaggio 1264 03-23.pdf

DISEGNI

DisegnoTecnico 1264.dxf

MATERIALI E COLORI

Corpo	materiale termoplastico infrangibile, stabilizzato ai raggi UV, colore grigio RAL7045.
Ottica	in alluminio 99.85 stampato, ossidato anodicamente e brillantato.
Diffusore	in policarbonato satinato antiabbagliamento, infrangibile ed autoestinguente V2 stabilizzato ai raggi UV, antingiallimento, liscio esternamente, antipolvere.
Attacco palo	0
Colore	Nero
Equipaggiamento	-completo di piastra per il fissaggio. -guarnizione coppa in EPDM espanso. -viterie esterne coppa in acciaio Inox zincato con OR neri.

NORME E CONFORMITÀ

Classe sicurezza fotobio-logica	RG0
Marcature e test	CE
Norme di riferimento	EN60598-1. Hanno grado di protezione secondo la norma EN60529.
Etichetta Energetica	F

DOTAZIONI

A richiesta	- possibilità di installazione su palo con acc. 1266

GARANZIA

Garanzia post-vendita	3 yr

Contattare il Centro di consulenza e progettazione per qualsiasi informazione illuminotecnica. Il flusso luminoso uscente riportato indica il flusso luminoso dell'apparecchio con una tolleranza di ±10% rispetto al valore indicato. La potenza assorbita totale non supera il 10% del valore indicato. Le informazioni illuminotecniche possono essere soggette a variazioni e miglioramenti a causa della velocità della loro evoluzione tecnologica. Saturday, August 10, 2024

1264 - Vega LED

Codice: 420665-00

1266 Snodo

1260 Pittogrammi autoadesivi

5 Palo in vetroresina

Contattare il Centro di consulenza e progettazione per qualsiasi informazione illuminotecnica. Il flusso luminoso uscente riportato indica il flusso luminoso dell'apparecchio con una tolleranza di ±10% rispetto al valore indicato. La potenza assorbita totale non supera il 10% del valore indicato. Le informazioni illuminotecniche possono essere soggette a variazioni e miglioramenti a causa della velocità della loro evoluzione tecnologica. Saturday, August 10, 2024