# 1335 - Globo LED anti-inquinamento luminoso

Codice: 425600-00

Globo: In policarbonato infrangibile ed autoestinguente V2, stabilizzato ai raggi UV, antingiallimento. Ottima trasparenza ideale per la trasmissione del flusso luminoso. Parte superiore verniciata per rientrare nelle limitazione delle norme contro l'inquinamento luminoso.

**INFORMAZIONI GENERALI**

| | |
|---|---|
| Articolo | 1335 - Globo LED anti-inquinamento luminoso |
| Codice | 425600-00 |

**DIMENSIONI E PESO**

| | |
|---|---|
| Altezza (mm) | 520 mm |
| Diametro (Ø) (mm) | 400 mm |
| Peso (Kg) | 3.3 kg |

**INSTALLAZIONE**

| | |
|---|---|
| Superficie di esposizione al vento (mm) | L 140000 mm², F 140000 mm² |

**CARATTERISTICHE ELETTRICHE E CONTROLLI**

| | |
|---|---|
| Tipo di tensione | AC |
| Tensione Min (V) | 220 V |
| Tensione Max (V) | 240 V |
| Frequenza Min (Hz) | 50 Hz |
| Frequenza Max (Hz) | 60 Hz |
| Frequenza (Hz) | 50 Hz |
| Sigla cablaggio | CLD |
| Fattore di potenza | ≥0.9 |
| Surge protector (differenziale/comune) (EN 61547) | 10 kV, 10 kV |
| Classe di isolamento | Classe II |
| Controllo e Regolazione | Nessuno |



*Contattare il Centro di consulenza e progettazione per qualsiasi informazione illuminotecnica. Il flusso luminoso uscente riportato indica il flusso luminoso dell'apparecchio con una tolleranza di ±10% rispetto al valore indicato. La potenza assorbita totale non supera il 10% del valore indicato. Le informazioni illuminotecniche possono essere soggette a variazioni e miglioramenti a causa della velocità della loro evoluzione tecnologica. Wednesday, September 4, 2024*

# 1335 - Globo LED anti-inquinamento luminoso

Codice: 425600-00

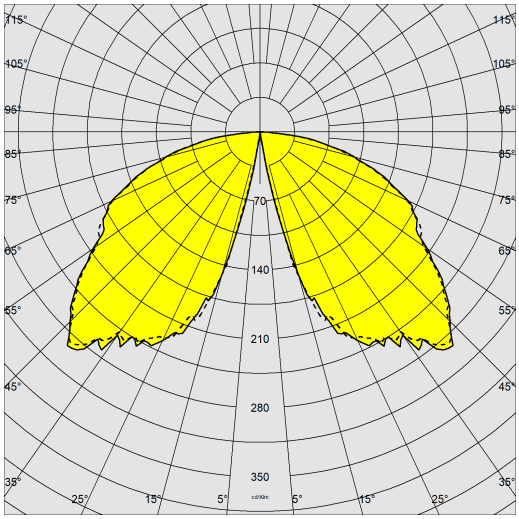


**DATI FOTOMETRICI**

| | |
|---|---|
| Tipo distribuzione | Sferico diffondente |
| Sorgente luminosa | LED |
| CRI | 80 |
| Flusso luminoso (uscente) (lm) | 2119 lm |
| Potenza assorbita (totale) (W) | 29 W |
| CCT | 4000 K |
| Efficienza luminosa (lm/W) | 73 lm/W |
| Mantenimento del flusso luminoso LED | 50000 hr, L 80, B 20 |

**CARATTERISTICHE MECCANICHE**

| | |
|---|---|
| Resistenza meccanica agli urti (IK) | IK08 |
| IP | 65 |



*Contattare il Centro di consulenza e progettazione per qualsiasi informazione illuminotecnica. Il flusso luminoso uscente riportato indica il flusso luminoso dell'apparecchio con una tolleranza di ±10% rispetto al valore indicato. La potenza assorbita totale non supera il 10% del valore indicato. Le informazioni illuminotecniche possono essere soggette a variazioni e miglioramenti a causa della velocità della loro evoluzione tecnologica. Wednesday, September 4, 2024*

## 1335 - Globo LED anti-inquinamento luminoso

Codice: 425600-00

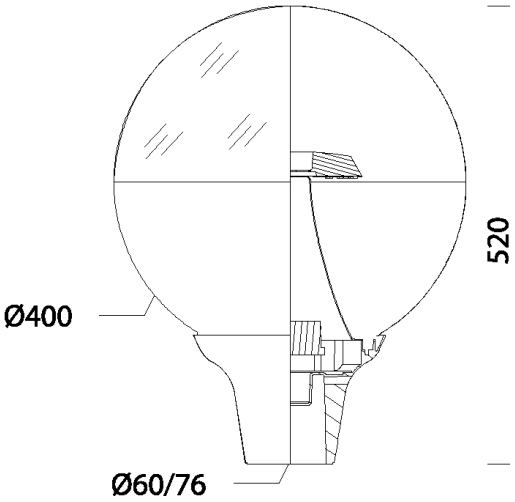


**DOWNLOAD**

MONTAGGI

**IstruzioniMontaggio globo 04-23.pdf**

DISEGNI

**DisegnoTecnico 1335.dxf**

**MATERIALI E COLORI**

| | |
|---|---|
| Corpo | cono centrale: in alluminio verniciato nero contro l'inquinamento luminoso. Idoneo per pali di diametro da 60mm. |
| Diffusore | in policarbonato trasparente, antiabbagliamento, infrangibile e autoestinguente V2, stabilizzato ai raggi UV. |
| Attacco a terra (base) | in alluminio pressofuso. |
| Colore | Grey9007 |
| Equipaggiamento | - completo di connettore stagno per il collegamento alla linea.<br>- valvola anticondensa.<br>- dispositivo di controllo della temperatura con ripristino automatico.<br>- dispositivo di protezione conforme alla EN 61547 contro i fenomeni impulsivi. |

**NORME E CONFORMITÀ**

| | |
|---|---|
| Classe sicurezza fotobio-logica | RG0 |
| Marcature e test | CE |
| Norme di riferimento | EN60598-1. Hanno grado di protezione secondo la norma EN60529. |
| Etichetta Energetica | C |

**GARANZIA**

| | |
|---|---|
| Garanzia post-vendita | 3 yr |



*Contattare il Centro di consulenza e progettazione per qualsiasi informazione illuminotecnica. Il flusso luminoso uscente riportato indica il flusso luminoso dell'apparecchio con una tolleranza di ±10% rispetto al valore indicato. La potenza assorbita totale non supera il 10% del valore indicato. Le informazioni illuminotecniche possono essere soggette a variazioni e miglioramenti a causa della velocità della loro evoluzione tecnologica. Wednesday, September 4, 2024*

## 1335 - Globo LED anti-inquinamento luminoso

Codice: 425600-00

**5 Palo in vetroresina**



*Contattare il Centro di consulenza e progettazione per qualsiasi informazione illuminotecnica. Il flusso luminoso uscente riportato indica il flusso luminoso dell'apparecchio con una tolleranza di ±10% rispetto al valore indicato. La potenza assorbita totale non supera il 10% del valore indicato. Le informazioni illuminotecniche possono essere soggette a variazioni e miglioramenti a causa della velocità della loro evoluzione tecnologica. Wednesday, September 4, 2024*