1884 - Globo - CCT-POWER SWITCH - ANTIVANDALICO

Codice: 427244-00





GLobo - CCT / POWER SWITCH: in un unico corpo si ha un apparecchio completo inseribile in ogni contesto architettonico grazie alla possibilità di selezionare la temperatura colore desiderata (3000K-4000K-5700K) in 2 tagli di potenza, mantenendo così la continuità estetica, pur differenziando la quantità di luce.

INFORMAZIONI GENERALI

Articolo	1884 - Globo - CCT-POWER SWITCH - ANTIVANDALICO
Codice	427244-00

DIMENSIONI E PESO

Altezza (mm)	85 mm
Diametro (Ø) (mm)	275 mm
Peso (Kg)	1.3 kg

CARATTERISTICHE ELETTRICHE E CONTROLLI

Tipo di tensione	AC
Tensione Min (V)	220 V
Tensione Max (V)	240 V
Frequenza Min (Hz)	50 Hz
Frequenza Max (Hz)	60 Hz
Frequenza (Hz)	50 Hz
Sigla cablaggio	CLD
Fattore di potenza	≥0.9
Classe di isolamento	Classe II
Controllo e Regolazione	Sì (Integrato)
Funzioni Integrate	CCT regolabile, Impostazioni flusso/potenza con Dip Switch

Contattare il Centro di consulenza e progettazione per qualsiasi informazione illuminotecnica. Il flusso luminoso uscente riportato indica il flusso luminoso dell'apparecchio con una tolleranza di ±10% rispetto al valore indicato. La potenza assorbita totale non supera il 10% del valore indicato. Le informazioni illuminotecniche possono essere soggette a variazioni e miglioramenti a causa della velocità della loro evoluzione tecnologica. giovedì 3 settembre 2026

1884 - Globo - CCT-POWER SWITCH - ANTIVANDALICO

Codice: 427244-00

DATI FOTOMETRICI

Sorgente luminosa	LED
CRI	>80
Flusso luminoso (uscente) (lm)	2400 lm
Potenza assorbita (totale) (W)	20 W
CCT	4000 K
Mantenimento del flusso luminoso LED	50000 hr, L 90, B 10

CARATTERISTICHE MECCANICHE

Resistenza meccanica agli urti (IK)	IK10
IP	65

Contattare il Centro di consulenza e progettazione per qualsiasi informazione illuminotecnica. Il flusso luminoso uscente riportato indica il flusso luminoso dell'apparecchio con una tolleranza di ±10% rispetto al valore indicato. La potenza assorbita totale non supera il 10% del valore indicato. Le informazioni illuminotecniche possono essere soggette a variazioni e miglioramenti a causa della velocità della loro evoluzione tecnologica. giovedì 3 settembre 2026

1884 - Globo - CCT-POWER SWITCH - ANTIVANDALICO

Codice: 427244-00

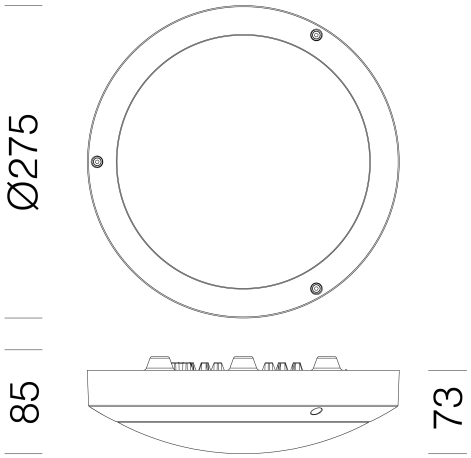

DOWNLOAD

MONTAGGI

IstruzioniMontaggio 1884 02-26.pdf

DISEGNI

DisegnoTecnico 1884 .dxf

MATERIALI E COLORI

Corpo	In alluminio
Diffusore	in policarbonato antiabbagliamento infrangibile ed autoestinguente V2, stabilizzato ai raggi UV.
Colore	Bianco

EMERGENZA

Tipo di alimentazione per emergenza	Non presente

NORME E CONFORMITÀ

Classe sicurezza fotobio-logica	RG0
Marcature e test	CE
Norme di riferimento	EN60598-1. Hanno grado di protezione secondo la norma EN60529.
Etichetta Energetica	D

GARANZIA

Garanzia post-vendita	3 yr

Contattare il Centro di consulenza e progettazione per qualsiasi informazione illuminotecnica. Il flusso luminoso uscente riportato indica il flusso luminoso dell'apparecchio con una tolleranza di ±10% rispetto al valore indicato. La potenza assorbita totale non supera il 10% del valore indicato. Le informazioni illuminotecniche possono essere soggette a variazioni e miglioramenti a causa della velocità della loro evoluzione tecnologica. giovedì 3 settembre 2026

1884 - Globo - CCT-POWER SWITCH - ANTIVANDALICO

Code	Wtot	K	Lumen	CRI
427244-00	10 W	3000K	1210lm	CRI>80
427244-00	10 W	4000K	1265lm	CRI>80
427244-00	10 W	5700K	1265lm	CRI>80
427244-00	20 W	3000K	2290lm	CRI>80
427244-00	20 W	4000K	2400lm	CRI>80
427244-00	20 W	5700K	2400lm	CRI>80

Contattare il Centro di consulenza e progettazione per qualsiasi informazione illuminotecnica. Il flusso luminoso uscente riportato indica il flusso luminoso dell'apparecchio con una tolleranza di ±10% rispetto al valore indicato. La potenza assorbita totale non supera il 10% del valore indicato. Le informazioni illuminotecniche possono essere soggette a variazioni e miglioramenti a causa della velocità della loro evoluzione tecnologica. giovedì 3 settembre 2026