1533 - Faro 2 LED - tipo basso

Codice: 510260-00

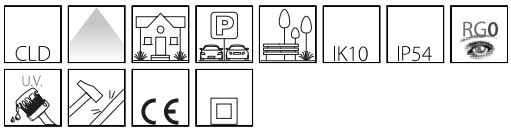

La luce negli esterni oltre agli aspetti funzionali deve tenere conto della funzione estetica.
Disano per questo ha allargato la serie Faro con l'inserimento della versione a LED.
Un apparecchio di dimensioni contenute con una corretta gestione del fascio luminoso in grado di creare scenografie suggestive ed eleganti.
Un apparecchio pensato sia per l'installazione con supporto a colonna in acciaio, ma anche a parete.

INFORMAZIONI GENERALI

Articolo	1533 - Faro 2 LED - tipo basso
Codice	510260-00

DIMENSIONI E PESO

Lunghezza (mm)	500 mm
Larghezza (mm)	100 mm
Altezza (mm)	500 mm
Diametro (Ø) (mm)	100 mm
Peso (Kg)	2 kg

CARATTERISTICHE ELETTRICHE E CONTROLLI

Tipo di tensione	AC
Tensione Min (V)	220 V
Tensione Max (V)	240 V
Frequenza Min (Hz)	50 Hz
Frequenza Max (Hz)	60 Hz
Frequenza (Hz)	50 Hz
Sigla cablaggio	CLD
Fattore di potenza	≥0.9
Classe di isolamento	Classe II
Controllo e Regolazione	Nessuno

Contattare il Centro di consulenza e progettazione per qualsiasi informazione illuminotecnica. Il flusso luminoso uscente riportato indica il flusso luminoso dell'apparecchio con una tolleranza di ±10% rispetto al valore indicato. La potenza assorbita totale non supera il 10% del valore indicato. Le informazioni illuminotecniche possono essere soggette a variazioni e miglioramenti a causa della velocità della loro evoluzione tecnologica. Tuesday, June 18, 2024

1533 - Faro 2 LED - tipo basso

Codice: 510260-00

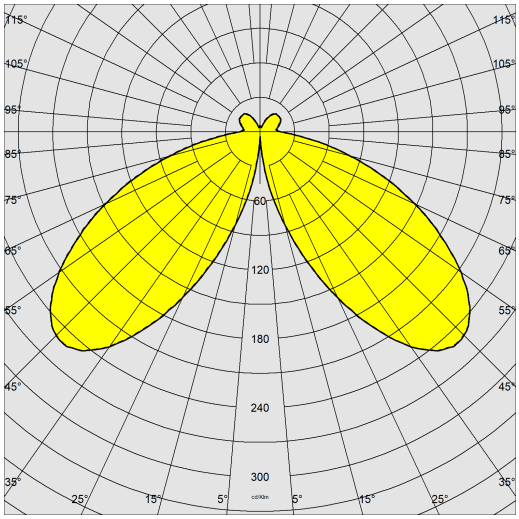

DATI FOTOMETRICI

Sorgente luminosa	LED
CRI	80
Flusso luminoso (uscente) (lm)	424 lm
Potenza assorbita (totale) (W)	8 W
CCT	4000 K
Efficienza luminosa (lm/W)	53 lm/W
Mantenimento del flusso luminoso LED	50000 hr, L 80, B 20

CARATTERISTICHE MECCANICHE

Resistenza meccanica agli urti (IK)	IK10
IP	54

Contattare il Centro di consulenza e progettazione per qualsiasi informazione illuminotecnica. Il flusso luminoso uscente riportato indica il flusso luminoso dell'apparecchio con una tolleranza di ±10% rispetto al valore indicato. La potenza assorbita totale non supera il 10% del valore indicato. Le informazioni illuminotecniche possono essere soggette a variazioni e miglioramenti a causa della velocità della loro evoluzione tecnologica. Tuesday, June 18, 2024

1533 - Faro 2 LED - tipo basso

Codice: 510260-00

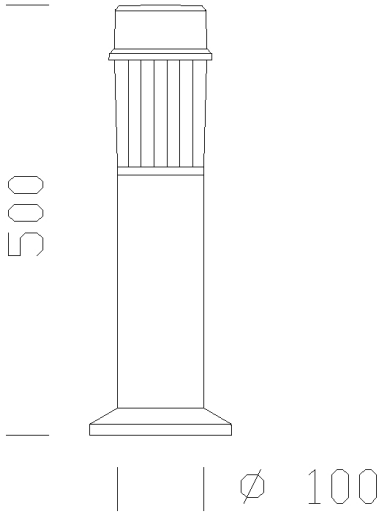

DOWNLOAD

MONTAGGI

IstruzioniMontaggio faro2 02-23.pdf

DISEGNI

BIM 1533 Faro 2 LED.zip

DisegnoTecnico 1533.dxf

DisegnoTecnico3D disano 1533 faro 2.3ds

MATERIALI E COLORI

Corpo	in alluminio estruso, di sezione cilindrica diam. 100mm, con calotta in pressofusione.
Diffusore	in policarbonato, trasparente rigato internamente e liscio esternamente, antipolvere.
Attacco a terra (base)	in nylon f.v., infrangibile.
Verniciatura	fase di pretrattamento superficiale del metallo, verniciatura con polvere poliestere, resistente alla corrosione, alle nebbie saline, stabilizzata ai raggi UV.
Verniciatura speciale (A RICHIESTA)	a richiesta: verniciatura conforme alla norma UNI EN ISO 9227, test di corrosione in atmosfera artificiale per ambienti aggressivi o marini (fronte mare).
Colore	Grafite
Equipaggiamento	- con valvola di ricircolo aria. - completo di connettore stagno per il collegamento alla linea

NORME E CONFORMITÀ

Classe sicurezza fotobio-logica	RG0
Marcature e test	CE
Norme di riferimento	EN60598-1. Hanno grado di protezione secondo la norma EN60529.
Etichetta Energetica	F

GARANZIA

Garanzia post-vendita	3 yr

Contattare il Centro di consulenza e progettazione per qualsiasi informazione illuminotecnica. Il flusso luminoso uscente riportato indica il flusso luminoso dell'apparecchio con una tolleranza di ±10% rispetto al valore indicato. La potenza assorbita totale non supera il 10% del valore indicato. Le informazioni illuminotecniche possono essere soggette a variazioni e miglioramenti a causa della velocità della loro evoluzione tecnologica. Tuesday, June 18, 2024