452 - attacco palo mono

Codice: 991252-00

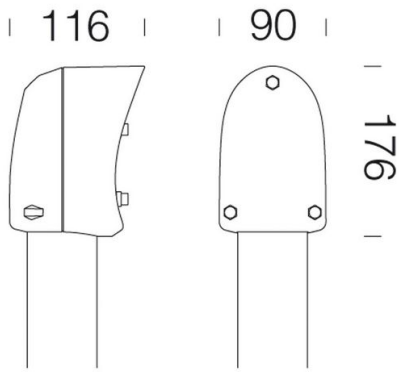

452 attacco palo mono

INFORMAZIONI GENERALI

Articolo	452 - attacco palo mono
Codice	991252-00

DIMENSIONI E PESO

Lunghezza (mm)	176 mm
Larghezza (mm)	90 mm
Altezza (mm)	116 mm
Peso (Kg)	0.3 kg

Contattare il Centro di consulenza e progettazione per qualsiasi informazione illuminotecnica. Il flusso luminoso uscente riportato indica il flusso luminoso dell'apparecchio con una tolleranza di ±10% rispetto al valore indicato. La potenza assorbita totale non supera il 10% del valore indicato. Le informazioni illuminotecniche possono essere soggette a variazioni e miglioramenti a causa della velocità della loro evoluzione tecnologica. Thursday, August 29, 2024

452 - attacco palo mono

Codice: 991252-00

Contattare il Centro di consulenza e progettazione per qualsiasi informazione illuminotecnica. Il flusso luminoso uscente riportato indica il flusso luminoso dell'apparecchio con una tolleranza di ±10% rispetto al valore indicato. La potenza assorbita totale non supera il 10% del valore indicato. Le informazioni illuminotecniche possono essere soggette a variazioni e miglioramenti a causa della velocità della loro evoluzione tecnologica. Thursday, August 29, 2024

452 - attacco palo mono

Codice: 991252-00

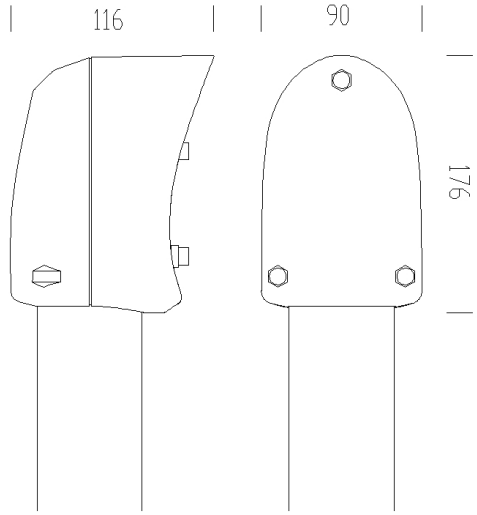

DOWNLOAD

DISEGNI

DisegnoTecnico 452.dxf

MATERIALI E COLORI

Corpo	in nylon f.v. permette l'installazione su palo ø 6o.
Attacco palo	60 mm
Colore	Nero

GARANZIA

Garanzia post-vendita	0 yr

Contattare il Centro di consulenza e progettazione per qualsiasi informazione illuminotecnica. Il flusso luminoso uscente riportato indica il flusso luminoso dell'apparecchio con una tolleranza di ±10% rispetto al valore indicato. La potenza assorbita totale non supera il 10% del valore indicato. Le informazioni illuminotecniche possono essere soggette a variazioni e miglioramenti a causa della velocità della loro evoluzione tecnologica. Thursday, August 29, 2024

452 - attacco palo mono

Codice: 991252-00

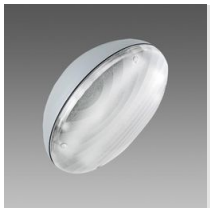

1280 Garden

Contattare il Centro di consulenza e progettazione per qualsiasi informazione illuminotecnica. Il flusso luminoso uscente riportato indica il flusso luminoso dell'apparecchio con una tolleranza di ±10% rispetto al valore indicato. La potenza assorbita totale non supera il 10% del valore indicato. Le informazioni illuminotecniche possono essere soggette a variazioni e miglioramenti a causa della velocità della loro evoluzione tecnologica. Thursday, August 29, 2024