41 - Braccio orientabile

Codice: 995509-00

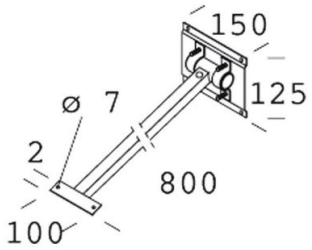

INFORMAZIONI GENERALI

Articolo	41 - Braccio orientabile
Codice	995509-00

DIMENSIONI E PESO

Lunghezza (mm)	800 mm
Larghezza (mm)	150 mm
Altezza (mm)	125 mm
Peso (Kg)	1.2 kg

in acciaio zincato, verniciato a polvere.

Contattare il Centro di consulenza e progettazione per qualsiasi informazione illuminotecnica. Il flusso luminoso uscente riportato indica il flusso luminoso dell'apparecchio con una tolleranza di ±10% rispetto al valore indicato. La potenza assorbita totale non supera il 10% del valore indicato. Le informazioni illuminotecniche possono essere soggette a variazioni e miglioramenti a causa della velocità della loro evoluzione tecnologica. Monday, October 6, 2025

41 - Braccio orientabile

Codice: 995509-00

CARATTERISTICHE MECCANICHE

IP	65

Contattare il Centro di consulenza e progettazione per qualsiasi informazione illuminotecnica. Il flusso luminoso uscente riportato indica il flusso luminoso dell'apparecchio con una tolleranza di ±10% rispetto al valore indicato. La potenza assorbita totale non supera il 10% del valore indicato. Le informazioni illuminotecniche possono essere soggette a variazioni e miglioramenti a causa della velocità della loro evoluzione tecnologica. Monday, October 6, 2025

41 - Braccio orientabile

Codice: 995509-00

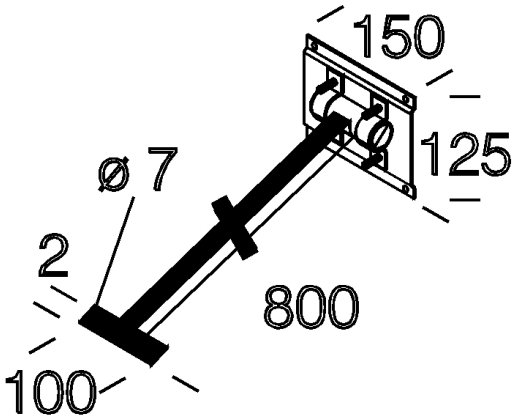

DOWNLOAD

MONTAGGI

IstruzioniMontaggio acc41.pdf

DISEGNI

DisegnoTecnico d41.dxf

MATERIALI E COLORI

Corpo	in acciaio zincato, verniciato a polvere.
Colore	Antracite

GARANZIA

Garanzia post-vendita	0 yr

Contattare il Centro di consulenza e progettazione per qualsiasi informazione illuminotecnica. Il flusso luminoso uscente riportato indica il flusso luminoso dell'apparecchio con una tolleranza di ±10% rispetto al valore indicato. La potenza assorbita totale non supera il 10% del valore indicato. Le informazioni illuminotecniche possono essere soggette a variazioni e miglioramenti a causa della velocità della loro evoluzione tecnologica. Monday, October 6, 2025

41 - Braccio orientabile

Codice: 995509-00

1982 Micro Rodio - asimmetrico

1983 Micro Rodio - simmetrico fascio stretto

1984 Micro Rodio - simmetrico diffondente

1980 Micro Rodio - COB

Contattare il Centro di consulenza e progettazione per qualsiasi informazione illuminotecnica. Il flusso luminoso uscente riportato indica il flusso luminoso dell'apparecchio con una tolleranza di ±10% rispetto al valore indicato. La potenza assorbita totale non supera il 10% del valore indicato. Le informazioni illuminotecniche possono essere soggette a variazioni e miglioramenti a causa della velocità della loro evoluzione tecnologica. Monday, October 6, 2025