186 - Convogliatore

Codice: 995746-00

in alluminio. Per convogliare il fascio luminoso in un'unica direzione.

INFORMAZIONI GENERALI

Articolo	186 - Convogliatore
Codice	995746-00

DIMENSIONI E PESO

Peso (Kg)	0.08 kg

Contattare il Centro di consulenza e progettazione per qualsiasi informazione illuminotecnica. Il flusso luminoso uscente riportato indica il flusso luminoso dell'apparecchio con una tolleranza di ±10% rispetto al valore indicato. La potenza assorbita totale non supera il 10% del valore indicato. Le informazioni illuminotecniche possono essere soggette a variazioni e miglioramenti a causa della velocità della loro evoluzione tecnologica. Wednesday, August 28, 2024

186 - Convogliatore

Codice: 995746-00

Contattare il Centro di consulenza e progettazione per qualsiasi informazione illuminotecnica. Il flusso luminoso uscente riportato indica il flusso luminoso dell'apparecchio con una tolleranza di ±10% rispetto al valore indicato. La potenza assorbita totale non supera il 10% del valore indicato. Le informazioni illuminotecniche possono essere soggette a variazioni e miglioramenti a causa della velocità della loro evoluzione tecnologica. Wednesday, August 28, 2024

186 - Convogliatore

Codice: 995746-00

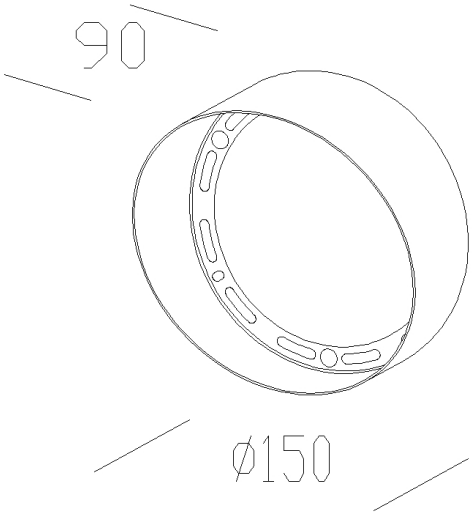

DOWNLOAD

DISEGNI

DisegnoTecnico acc 186 elfo.dxf

MATERIALI E COLORI

Corpo	in alluminio. Per convogliare il fascio luminoso in un'unica direzione.
Colore	Nero

GARANZIA

Garanzia post-vendita	0 yr

Contattare il Centro di consulenza e progettazione per qualsiasi informazione illuminotecnica. Il flusso luminoso uscente riportato indica il flusso luminoso dell'apparecchio con una tolleranza di ±10% rispetto al valore indicato. La potenza assorbita totale non supera il 10% del valore indicato. Le informazioni illuminotecniche possono essere soggette a variazioni e miglioramenti a causa della velocità della loro evoluzione tecnologica. Wednesday, August 28, 2024

186 - Convogliatore

Codice: 995746-00

1539 Elfo RGBW - DMX RDM

Contattare il Centro di consulenza e progettazione per qualsiasi informazione illuminotecnica. Il flusso luminoso uscente riportato indica il flusso luminoso dell'apparecchio con una tolleranza di ±10% rispetto al valore indicato. La potenza assorbita totale non supera il 10% del valore indicato. Le informazioni illuminotecniche possono essere soggette a variazioni e miglioramenti a causa della velocità della loro evoluzione tecnologica. Wednesday, August 28, 2024