350 - Gabbia di protezione - Rodio 36LED

Codice: 997925-00

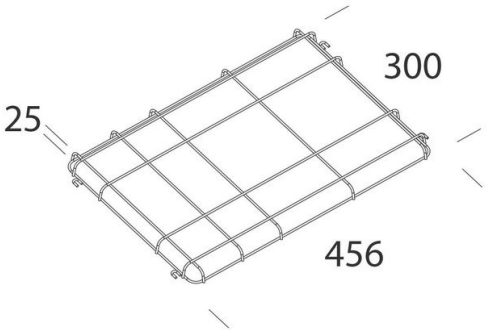

INFORMAZIONI GENERALI

Articolo	350 - Gabbia di protezione - Rodio 36LED
Codice	997925-00

DIMENSIONI E PESO

Lunghezza (mm)	456 mm
Larghezza (mm)	300 mm
Altezza (mm)	25 mm
Peso (Kg)	0.3 kg

in tondino di acciaio plastificato. Per la protezione antiurto.
versione 36LED.

Contattare il Centro di consulenza e progettazione per qualsiasi informazione illuminotecnica. Il flusso luminoso uscente riportato indica il flusso luminoso dell'apparecchio con una tolleranza di ±10% rispetto al valore indicato. La potenza assorbita totale non supera il 10% del valore indicato. Le informazioni illuminotecniche possono essere soggette a variazioni e miglioramenti a causa della velocità della loro evoluzione tecnologica. Tuesday, August 27, 2024

350 - Gabbia di protezione - Rodio 36LED

Codice: 997925-00

Contattare il Centro di consulenza e progettazione per qualsiasi informazione illuminotecnica. Il flusso luminoso uscente riportato indica il flusso luminoso dell'apparecchio con una tolleranza di ±10% rispetto al valore indicato. La potenza assorbita totale non supera il 10% del valore indicato. Le informazioni illuminotecniche possono essere soggette a variazioni e miglioramenti a causa della velocità della loro evoluzione tecnologica. Tuesday, August 27, 2024

350 - Gabbia di protezione - Rodio 36LED

Codice: 997925-00

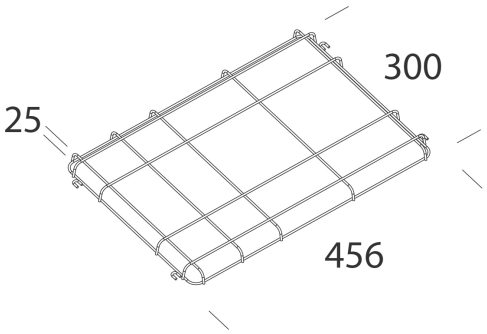

DOWNLOAD

DISEGNI

DisegnoTecnico 350v.dxf

MATERIALI E COLORI

Corpo	in tondino di acciaio plastificato. Per la protezione antiurto. versione 36LED.
Verniciatura	verniciato per cataforesi epossidica.
Colore	Nero

GARANZIA

Garanzia post-vendita	0 yr

Contattare il Centro di consulenza e progettazione per qualsiasi informazione illuminotecnica. Il flusso luminoso uscente riportato indica il flusso luminoso dell'apparecchio con una tolleranza di ±10% rispetto al valore indicato. La potenza assorbita totale non supera il 10% del valore indicato. Le informazioni illuminotecniche possono essere soggette a variazioni e miglioramenti a causa della velocità della loro evoluzione tecnologica. Tuesday, August 27, 2024

350 - Gabbia di protezione - Rodio 36LED

Codice: 997925-00

1887 Rodio LED - asimmetrico

1888 Rodio LED - simmetrico fascio stretto

1891 Rodio LED - simmetrico diffondente

1892 Rodio LED - ottica stradale

1897 Rodio - COB simmetrico

1898 Rodio - COB asimmetrico

1890 Rodio LED - simmetrico fascio largo

1893 Rodio - ottica stradale - grandi aree

1887 Rodio HE - asimmetrico

1891 Rodio HE - simmetrico diffondente

Contattare il Centro di consulenza e progettazione per qualsiasi informazione illuminotecnica. Il flusso luminoso uscente riportato indica il flusso luminoso dell'apparecchio con una tolleranza di ±10% rispetto al valore indicato. La potenza assorbita totale non supera il 10% del valore indicato. Le informazioni illuminotecniche possono essere soggette a variazioni e miglioramenti a causa della velocità della loro evoluzione tecnologica. Tuesday, August 27, 2024