200 - Staffa per fila continua

Codice: 998011-00

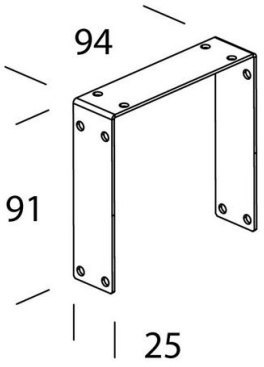

INFORMAZIONI GENERALI

Articolo	200 - Staffa per fila continua
Codice	998011-00

DIMENSIONI E PESO

Lunghezza (mm)	94 mm
Larghezza (mm)	25 mm
Altezza (mm)	91 mm
Peso (Kg)	0.1 kg

in acciaio. Da utilizzare sempre per realizzare la fila continua.

Contattare il Centro di consulenza e progettazione per qualsiasi informazione illuminotecnica. Il flusso luminoso uscente riportato indica il flusso luminoso dell'apparecchio con una tolleranza di ±10% rispetto al valore indicato. La potenza assorbita totale non supera il 10% del valore indicato. Le informazioni illuminotecniche possono essere soggette a variazioni e miglioramenti a causa della velocità della loro evoluzione tecnologica. Monday, October 6, 2025

200 - Staffa per fila continua

Codice: 998011-00

Contattare il Centro di consulenza e progettazione per qualsiasi informazione illuminotecnica. Il flusso luminoso uscente riportato indica il flusso luminoso dell'apparecchio con una tolleranza di ±10% rispetto al valore indicato. La potenza assorbita totale non supera il 10% del valore indicato. Le informazioni illuminotecniche possono essere soggette a variazioni e miglioramenti a causa della velocità della loro evoluzione tecnologica. Monday, October 6, 2025

200 - Staffa per fila continua

Codice: 998011-00

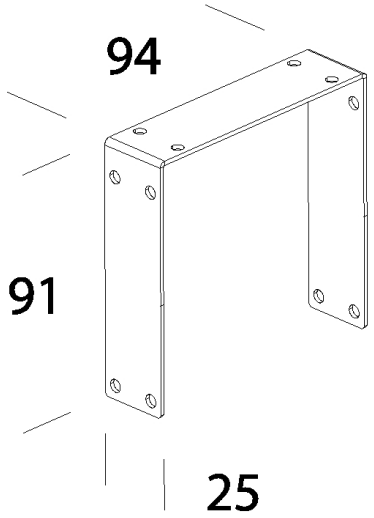

MATERIALI E COLORI

Corpo	in acciaio. Da utilizzare sempre per realizzare la fila continua.
Verniciatura	verniciato per cataforesi epossidica.
Colore	Zincato

GARANZIA

Garanzia post-vendita	0 yr

DOWNLOAD

DISEGNI

DisegnoTecnico 200.dxf

Contattare il Centro di consulenza e progettazione per qualsiasi informazione illuminotecnica. Il flusso luminoso uscente riportato indica il flusso luminoso dell'apparecchio con una tolleranza di ±10% rispetto al valore indicato. La potenza assorbita totale non supera il 10% del valore indicato. Le informazioni illuminotecniche possono essere soggette a variazioni e miglioramenti a causa della velocità della loro evoluzione tecnologica. Monday, October 6, 2025