Office 1 Dark - DIP SWITCH

Codice: 22152973-39

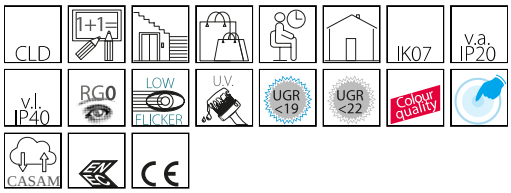

Famiglia di apparecchi studiati per unire un elevato risparmio energetico ad un'ottima qualità della luce emessa, per rispondere alle varie esigenze di sicurezza e manutenzione. Il design dell'apparecchio è estremamente semplice e funzionale.

INFORMAZIONI GENERALI

Articolo	Office 1 Dark - DIP SWITCH
Codice	22152973-39

DIMENSIONI E PESO

Altezza (mm)	146 mm
Diametro (Ø) (mm)	220 mm

INSTALLAZIONE

Foro d'incasso min. (mm)	190 mm
Foro d'incasso max. (mm)	215 mm

CARATTERISTICHE ELETTRICHE E CONTROLLI

Tipo di tensione	AC
Tensione Min (V)	220 V
Tensione Max (V)	240 V
Frequenza Min (Hz)	50 Hz
Frequenza Max (Hz)	60 Hz
Frequenza (Hz)	50 Hz
Sigla cablaggio	CLD
Fattore di potenza	>0.95
Corrente Nominale	850 mA
Classe di isolamento	Classe II
Controllo e Regolazione	Nessuno

Contattare il Centro di consulenza e progettazione per qualsiasi informazione illuminotecnica. Il flusso luminoso uscente riportato indica il flusso luminoso dell'apparecchio con una tolleranza di ±10% rispetto al valore indicato. La potenza assorbita totale non supera il 10% del valore indicato. Le informazioni illuminotecniche possono essere soggette a variazioni e miglioramenti a causa della velocità della loro evoluzione tecnologica. Wednesday, July 3, 2024

Office 1 Dark - DIP SWITCH

Codice: 22152973-39

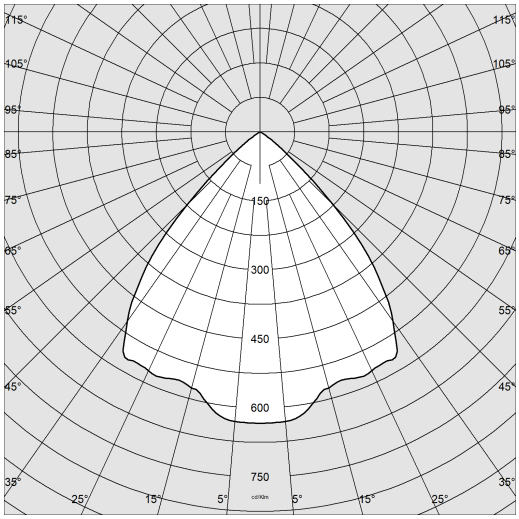

DATI FOTOMETRICI

Sorgente luminosa	LED COB
CRI	>90
Flusso luminoso (uscente) (lm)	3241 lm
Potenza assorbita (totale) (W)	31 W
CCT	3000 K
Efficienza luminosa (lm/W)	105 lm/W
Low Flicker	apparecchio con Flicker molto contenuto: luce uniforme per una maggior sicurezza visiva.
Mantenimento del flusso luminoso LED	50000 hr, L 80, B 20

CARATTERISTICHE MECCANICHE

Resistenza meccanica agli urti (IK)	IK07
IP (vl)	40
IP (va)	20

Contattare il Centro di consulenza e progettazione per qualsiasi informazione illuminotecnica. Il flusso luminoso uscente riportato indica il flusso luminoso dell'apparecchio con una tolleranza di ±10% rispetto al valore indicato. La potenza assorbita totale non supera il 10% del valore indicato. Le informazioni illuminotecniche possono essere soggette a variazioni e miglioramenti a causa della velocità della loro evoluzione tecnologica. Wednesday, July 3, 2024

Office 1 Dark - DIP SWITCH

Codice: 22152973-39

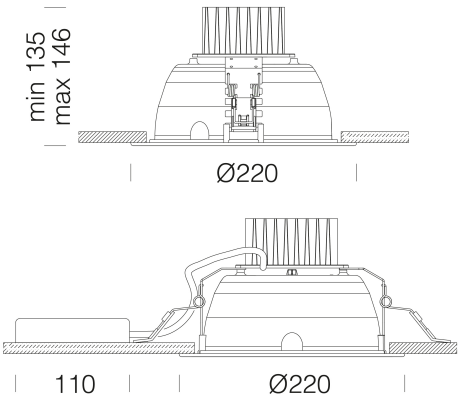

DOWNLOAD

MONTAGGI

IstruzioniMontaggio Kit EM Acc-960xx rev5 12-23.pdf

DISEGNI

BIM Office 1 Dark - DIP SWITCH 10-23.zip

DisegnoTecnico of1d.dxf

MATERIALI E COLORI

Corpo	in policarbonato infrangibile ed autoestinguente V2, stabilizzato ai raggi UV, antingiallimento.
Ottica	in policarbonato, autoestinguente V2, metallizzato con polveri di alluminio, in alto vuoto con procedimento di C.V.D. per un maggior controllo e rendimento della luce.
Dissipatore	integrato.
Colore	Alluminio
Equipaggiamento	staffe regolabili in acciaio che assicurano una perfetta aderenza al controsoffitto di spessore da 1mm a 20mm.

NORME E CONFORMITÀ

Classe sicurezza fotobio-logica	RG0
Marcature e test	CE, ENEC
Norme di riferimento	EN60598-1. Hanno grado di protezione secondo la norma EN60529. Serie conforme alla norma europea EN12464 per quanto riguarda l'installazione in ambienti con videoterminali.
Etichetta Energetica	E

DOTAZIONI

A richiesta	versione con bordo bianco e versione DIMM DALI (-1241 e -3941).

GARANZIA

Garanzia post-vendita	5 yr

Contattare il Centro di consulenza e progettazione per qualsiasi informazione illuminotecnica. Il flusso luminoso uscente riportato indica il flusso luminoso dell'apparecchio con una tolleranza di ±10% rispetto al valore indicato. La potenza assorbita totale non supera il 10% del valore indicato. Le informazioni illuminotecniche possono essere soggette a variazioni e miglioramenti a causa della velocità della loro evoluzione tecnologica. Wednesday, July 3, 2024

Office 1 Dark - DIP SWITCH

Codice	Cablaggio	LED	WTot	K - Lumen Output - CRI – UGR
22152972-00	CLD	350	13	4000K - 1484lm - CRI>90 – UGR<19
22152972-00	CLD	450	17	4000K - 1889lm - CRI>90 – UGR<22
22152972-00	CLD	550	20	4000K - 2302lm - CRI>90 – UGR<22
22152972-00	CLD	650	24	4000K - 2682lm - CRI>90 – UGR<22
22152972-39	CLD	350	13	3000K - 1409lm - CRI>90 – UGR<19
22152972-39	CLD	450	17	3000K - 1714lm - CRI>90 – UGR<22
22152972-39	CLD	550	20	3000K - 2186lm - CRI>90 – UGR<22
22152972-39	CLD	650	24	3000K - 2548lm - CRI>90 – UGR<22
22152973-00	CLD	850	31	4000K - 3412lm - CRI>90 – UGR<22
22152973-00	CLD	950	35	4000K - 3771lm - CRI>90 – UGR<22
22152973-00	CLD	1050	39	4000K - 4090lm - CRI>90 – UGR<22
22152973-39	CLD	850	31	3000K - 3241lm - CRI>90 – UGR<22
22152973-39	CLD	950	35	3000K - 3582lm - CRI>90 – UGR<22
22152973-39	CLD	1050	39	3000K - 3885lm - CRI>90 – UGR<22

Contattare il Centro di consulenza e progettazione per qualsiasi informazione illuminotecnica. Il flusso luminoso uscente riportato indica il flusso luminoso dell'apparecchio con una tolleranza di ±10% rispetto al valore indicato. La potenza assorbita totale non supera il 10% del valore indicato. Le informazioni illuminotecniche possono essere soggette a variazioni e miglioramenti a causa della velocità della loro evoluzione tecnologica. Wednesday, July 3, 2024

Office 1 Dark - DIP SWITCH

Codice: 22152973-39

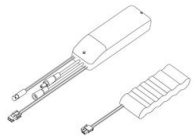

EM Kit R

Contattare il Centro di consulenza e progettazione per qualsiasi informazione illuminotecnica. Il flusso luminoso uscente riportato indica il flusso luminoso dell'apparecchio con una tolleranza di ±10% rispetto al valore indicato. La potenza assorbita totale non supera il 10% del valore indicato. Le informazioni illuminotecniche possono essere soggette a variazioni e miglioramenti a causa della velocità della loro evoluzione tecnologica. Wednesday, July 3, 2024