6076 - Difusor prismático UGR<19

Código: 132916-00002264

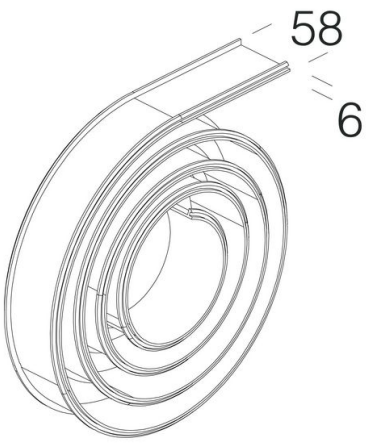

Rollo en policarbonato prismático UGR<19 para utilizar siempre en Madrid para la creación de filas continuas “todo luz”.

INFORMACIÓN GENERAL

Artículo	6076 - Difusor prismático UGR<19
Código	132916-00002264

DIMENSIONES Y PESO

Longitud (mm)	50000 mm
Anchura (mm)	58 mm
Altura (mm)	6 mm
Peso (Kg)	1.4 kg

Póngase en contacto con el Centro de Asesoramiento y Diseño para cualquier información sobre iluminación. El flujo luminoso de salida notificado indica el flujo luminoso de la luminaria con una tolerancia de ±10% con respecto al valor indicado. La potencia total absorbida no supera el 10% del valor indicado. La información sobre iluminación puede estar sujeta a cambios y mejoras debido a la velocidad de su evolución tecnológica. lunes, 5 de octubre de 2026

6076 - Difusor prismático UGR<19

Código: 132916-00002264

Póngase en contacto con el Centro de Asesoramiento y Diseño para cualquier información sobre iluminación. El flujo luminoso de salida notificado indica el flujo luminoso de la luminaria con una tolerancia de ±10% con respecto al valor indicado. La potencia total absorbida no supera el 10% del valor indicado. La información sobre iluminación puede estar sujeta a cambios y mejoras debido a la velocidad de su evolución tecnológica. lunes, 5 de octubre de 2026

6076 - Difusor prismático UGR<19

Código: 132916-00002264

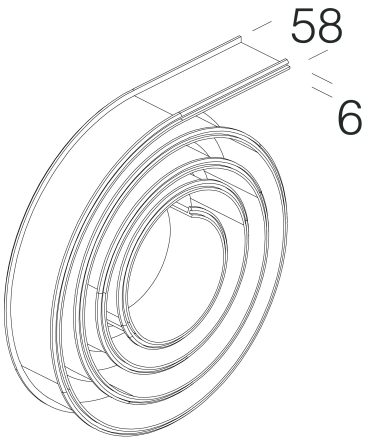

MATERIALES Y COLORES

Cuerpo	Rollo de policarbonato prismático, 50 metros.
Color	Blanco

GARANTÍA

Garantía posventa	0 yr

DESCARGAR

DIBUJOS

EsquemasTécnicos 6076.dxf

Póngase en contacto con el Centro de Asesoramiento y Diseño para cualquier información sobre iluminación. El flujo luminoso de salida notificado indica el flujo luminoso de la luminaria con una tolerancia de ±10% con respecto al valor indicado. La potencia total absorbida no supera el 10% del valor indicado. La información sobre iluminación puede estar sujeta a cambios y mejoras debido a la velocidad de su evolución tecnológica. lunes, 5 de octubre de 2026