971 - Ottima HP

Código: 164778-00

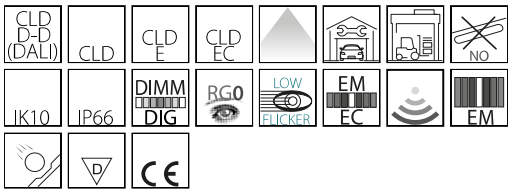

El verdadero ahorro de energía sólo puede conseguirse con una elección de calidad. Disano presenta Ottima LED, la pantalla estanca de alta eficiencia que mejora la calidad de la luz y reduce el consumo.
De la amplia experiencia industrial y comercial de Disano surge un producto que ofrece la solución perfecta para el relamping: en una sola longitud de 1500 mm, Ottima LED puede sustituir a las antiguas lámparas de 58W.
Ottima LED se distingue claramente de otros productos similares en el mercado por la calidad de sus materiales y el cuidado con el que está diseñada, consiguiendo así efectos de iluminación especiales.
El difusor está fabricado con un policarbonato de alta calidad, estabilizado a los rayos UV, con un alto coeficiente de transmisión y difusión de la luz, sin que disminuya el rendimiento lumínico. El estriado especial del difusor crea un efecto de luz total que elimina el deslumbramiento, difundiendo perfectamente la luz.
Ottima LED está diseñado para facilitar al máximo la instalación, con soportes de acero de serie para una fijación fácil y segura al techo o a la pared (con espacio de instalación ajustable). Además, el gancho de muelle de serie permite un rápido acoplamiento a cualquier sistema de suspensión de cadena.
Ottima LED puede equiparse con sistemas de control, como el radar detector de presencia, que permite optimizar el consumo encendiendo la luz sólo cuando es necesario.
Una pantalla estanca, por tanto, con gran atención al detalle desde el punto de vista tecnológico, pero que también sabe presentarse como un objeto de diseño, gracias a una forma limpia y esencial, en perfecto estilo Made in Italy

INFORMACIÓN GENERAL

Artículo	971 - Ottima HP
Código	164778-00

DIMENSIONES Y PESO

Longitud (mm)	1506 mm
Anchura (mm)	105 mm
Altura (mm)	80 mm
Peso (Kg)	2.1 kg

CARACTERÍSTICAS ELÉCTRICAS Y CONTROLES

Tipo de tensión	AC
Tensión Mín. (V)	220 V
Tensión Máx. (V)	240 V
Frecuencia Mín. (Hz)	50 Hz
Frecuencia Máx. (Hz)	60 Hz
Frecuencia (Hz)	50 Hz
Sigla cableado	CLD
Factor de potencia	≥0.9
Clase de aislamiento	Clase I
Control y Regulación	Ninguno

Póngase en contacto con el Centro de Asesoramiento y Diseño para cualquier información sobre iluminación. El flujo luminoso de salida notificado indica el flujo luminoso de la luminaria con una tolerancia de ±10% con respecto al valor indicado. La potencia total absorbida no supera el 10% del valor indicado. La información sobre iluminación puede estar sujeta a cambios y mejoras debido a la velocidad de su evolución tecnológica. domingo, 4 de octubre de 2026

971 - Ottima HP

Código: 164778-00

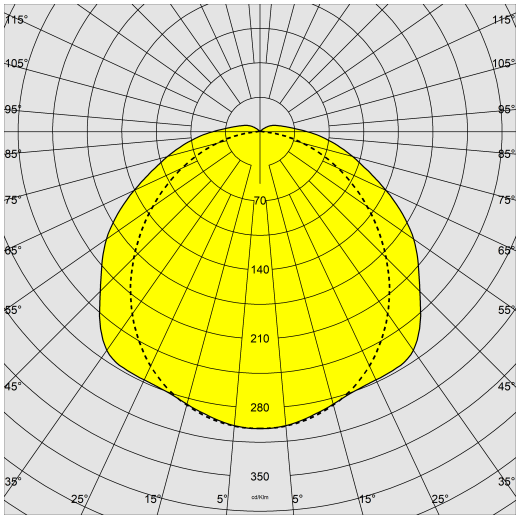

DATOS FOTOMÉTRICOS

Tipo distribución	Simétrico haz ancho
Fuente de luz	LED
CRI	>80
Flujo luminoso (salida) (lm)	15000 lm
Potencia absorbida (total) (W)	84 W
CCT	4000 K
Eficiencia luminosa (lm/W)	179 lm/W
Low Flicker	luminaria con Flicker muy reducido: luz uniforme para una mayor seguridad visual.
Mantenimiento del flujo luminoso LED	100000 hr, L 90, B 10

CARACTERÍSTICAS MECÁNICAS

Resistencia mecánica al impacto (IK)	IK10
IP	66
Temperatura ambiental - mín.	-30 °C
Temperatura ambiental - máx.	40 °C

Póngase en contacto con el Centro de Asesoramiento y Diseño para cualquier información sobre iluminación. El flujo luminoso de salida notificado indica el flujo luminoso de la luminaria con una tolerancia de ±10% con respecto al valor indicado. La potencia total absorbida no supera el 10% del valor indicado. La información sobre iluminación puede estar sujeta a cambios y mejoras debido a la velocidad de su evolución tecnológica. domingo, 4 de octubre de 2026

971 - Ottima HP

Código: 164778-00

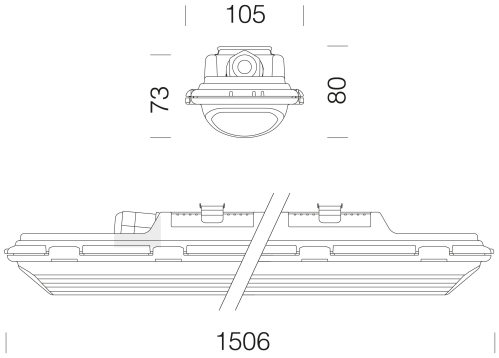

DESCARGAR

MONTAJES

InstruccionesMontaje ottima 11-25.pdf

DIBUJOS

BIM 971 Ottima 02-24.zip

EsquemasTécnicos ottimaj.dxf

MATERIALES Y COLORES

Cuerpo	moldeado por inyección, en policarbonato gris RAL 7035, irrompible, estabilizado a los rayos UV, con alta resistencia mecánica gracias a una estructura reforzada por nervaduras internas.
Óptica	de acero galvanizado prebarnizado blanco en horno con resina de poliéster estabilizada a los rayos UV. Se fija al cuerpo con acoplamiento rápido mediante dispositivo mecanizado directamente en el cuerpo.
Difusor	moldeado por inyección en policarbonato con franjas internas para un mayor control de la luz, autoextinguible V2, estabilizado a los rayos UV, acabado exterior liso para una fácil limpieza que permite la máxima eficacia luminosa.
Color	Gris
Equipamiento	-junta inyectada de material de espuma de poliuretano antienvejecimiento -soportes de fijación al plafón y gancho de suspensión de acero inoxidable -conector rápido -cierre a presión con tornillos de seguridad de acero inoxidable
Advertencias	No instale sobre superficies sujetas a fuertes vibraciones, en el exterior sobre cables suspendidos, a pared bajo rejillas metálicas, sobre balizas o, de todas formas, expuestas directamente a los rayos del sol. Compruebe la compatibilidad de los materiales que componen el producto con el entorno de instalación. En instalaciones con exposición directa a la luz solar, utilizar luminarias de acero.

EMERGENCIA

Tipo de alimentación de emergencia	No está presente

NORMAS Y CUMPLIMIENTO

Clase de seguridad fotobio-lógica	RG0
Marcados y pruebas	CE
Normas de referencia	EN60598-1. Tienen un grado de protección según la norma EN60529. Versión -0050: aparato predispuesto para alimentación con sistema de emergencia centralizado (AC/DC) según la norma EN 60598-2-22. La plafoniera de la marca 'D' se recomienda para instalaciones en entornos con polvo en suspensión o polvo depositado.
Pruebas De Laboratorio	-las normas U.L.94 son una referencia común para indicar el grado de autoextinguibilidad de un material plástico. El material de los sellos es de clase V2: la muestra se apaga en 25'. -resistente a la prueba del hilo incandescente a 850°C
Etiqueta Energética	C

EQUIPOS

Bajo pedido	- radar sensor para pantallas ON-OFF: subcódigo -19 (comprar a parte el control remoto cód. 81418618 que permite modificar los parámetros de la instalación realizada sin tener que acceder directamente a la luminaria). - cableado pasante para tira continua: subcódigo -0072 - cableado de emergencia con alimentación centralizada: subcódigo -0050 - cableado regulable 1-10V + emergencia: subcódigo -94

GARANTÍA

Garantía posventa	7 yr

Póngase en contacto con el Centro de Asesoramiento y Diseño para cualquier información sobre iluminación. El flujo luminoso de salida notificado indica el flujo luminoso de la luminaria con una tolerancia de ±10% con respecto al valor indicado. La potencia total absorbida no supera el 10% del valor indicado. La información sobre iluminación puede estar sujeta a cambios y mejoras debido a la velocidad de su evolución tecnológica. domingo, 4 de octubre de 2026

971 - Ottima HP

Código: 164778-00

6036 Unión universal

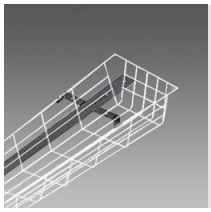

975 Jaula antichoques

978 Soporte de pared

Póngase en contacto con el Centro de Asesoramiento y Diseño para cualquier información sobre iluminación. El flujo luminoso de salida notificado indica el flujo luminoso de la luminaria con una tolerancia de ±10% con respecto al valor indicado. La potencia total absorbida no supera el 10% del valor indicado. La información sobre iluminación puede estar sujeta a cambios y mejoras debido a la velocidad de su evolución tecnológica. domingo, 4 de octubre de 2026